Mercedes Sprinter W907/W910 ab 2018, Fahrerhaus-System	Montageanleitung Stand: 18.03.2024 **Art. Nr. 65730 / 65780**	JEHNERT Sound Design AUTOMOTIVE

3-Wege-Soundsystem Mercedes Sprinter (65730 / 65780)

(für Fahrzeuge mit und ohne Frontrollo)

Modell/Baujahr: Sprinter VS30 ab 2018 (Typ W907 / W910)

inkl. Remis

ohne Remis

Packliste:

1x Mittelhochtonmodul (links & rechts) Mercedes Sprinter, bezogen
2x Akustikstoffblende für Mittelhochtonmodul
2x »XE26« Neodym-Softdome-Hochtöner Ø 26mm
2x »XE55« Mitteltöner Ø 55mm inkl. Remis
»X80« Mitteltöner Ø 80mm ohne Remis
2x »XM165« Tief-Mitteltöner »Power-Woofer« Ø 165mm
2x Montagering für »XM165« mit M4x16 vormontiert am Tieftöner
2x Tiefton-Frequenzweiche
2x Mittelhochton Frequenzweiche inkl. Kabelkonfektion (Art.-Nr.: 65780 FW-MHT)
1x Montageschablone für 65730
1x Montageset - Mercedes Sprinter Art.-Nr.: 65780 /65730
1x Kabelweiche für Center Weiche Speaker ummantelt

Montageset Art.-Nr. 65730 inkl. Remis:

2x Senkkopfschraube M4 x 12
4x Senkkopfschraube M4 x 20
4x Senkkopfschraube M4 x 40
2x Senkkopfschraube M4 x 30
12x selbstsichernde Mutter M4
12x U-Scheibe 4,3 x 12

Montageset Art.-Nr. 65780 ohne Remis:

Sonstige:	4x	Spaxschraube	3,5 x 25mm
	2x	Spaxschraube	3,5 x 40mm
	6x	Mutter	M4
	6x	Unterlagsscheibe	Ø4mm

Benötigtes Werkzeug

Lochsäge 70mm (alternativ: Stichsäge)
Lochsäge 48mm (alternativ: Stichsäge)
Kreuzschlitz-Schraubendreher
Torx-Schraubendreher (TX 20/25/30)
Cutter-Messer (scharf!)
Heißklebepistole
Heißluftföhn
Kunststoffkeil
Isolierband
weißer Marker

Einbauvideo Center-Weiche auf youtube ansehen:

Empfehlung:
Um die volle Klangleistung des Soundsystems zu erzielen empfehlen wir das Soundpaket I, das durch den zusätzlichen Verstärker und Subwoofer die Klangleistung des Systems noch deutlich steigert.

Garantie:
Als Hersteller übernehmen wir für diese Soundsysteme eine Garantie von 2 Jahren, gerechnet ab dem Kaufdatum beim Fachhändler. Innerhalb dieser Garantiezeit beheben wir nach unserer Wahl durch Reparatur oder Austausch unentgeltlich alle Mängel, die auf Material- oder Herstellungsfehlern beruhen. Von der Garantie ausgenommen sind Schäden, die auf unsachgemäßen Gebrauch oder Einbau, auf Verschleiß oder auf Eingriffe durch Dritte zurückzuführen sind. Die Garantie umfasst keine Folgeschäden und auch nicht diejenigen Mängel, die den Wert oder die Gebrauchstauglichkeit der Soundsysteme nur unerheblich beeinträchtigen. Eine Garantiepflicht wird nicht ausgelöst bei Schäden, die durch äußere Einwirkungen verursacht wurden. Vom Umtausch ausgeschlossen sind Systeme mit zusätzlichen oder falschen Montagebohrlöchern. Dies sind Beschädigungen der Komponeneten, die nicht wieder Instand gesetzt werden können.

Allgemeine Einbauhinweise - unbedingt einzuhalten!

! Radioeinstellungen:

Um das beste Klangbild zu erreichen, sollten alle Einstellungen am Radio (Bass, Höhen, Loudness, Equalizing, usw.) auf NULL bzw. AUS gestellt sein.

Einbauhinweis:

Zur Vermeidung von Vibrationsgeräuschen alle Kabelstränge mit Isolierband o.ä. sichern.

Kabelführung / Anschluss-Schema

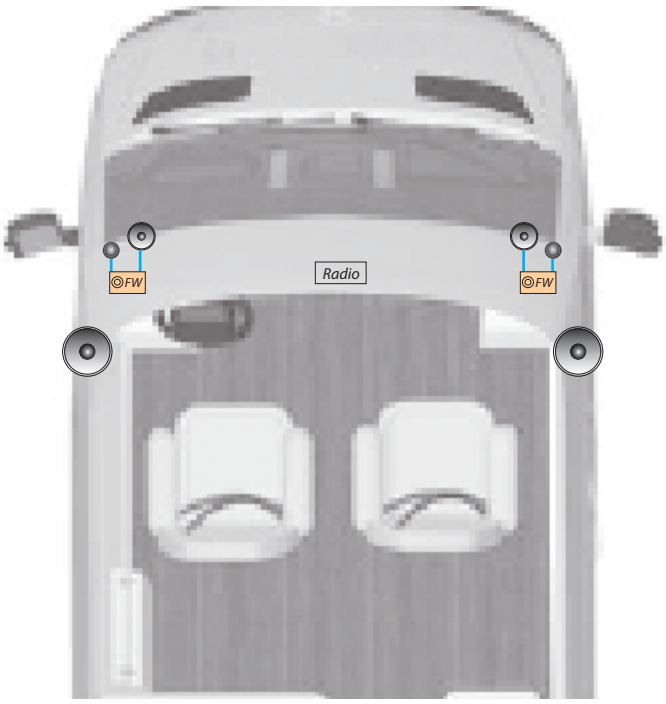

Hochtöner »XE 26«
Montage in der A-Säule im Mittelhochton-Modul, vorinstalliert.

Mitteltöner »XE 80«// »XE 55«
Montage in der A-Säule im Mittelhochton-Modul, vorinstalliert.

Tieftöner »XM 165«
Montage in den Fahrzeug Türverkleidungen.

Frequenzweichen
MHT Weiche fahrzeugspezifisch
Montage hinter der A-Säulenverkleidung seitlich im Hohlraum des Armaturenbretts.

1. Allgemeine Demontagen

1.1. Türverkleidungen

- Schrauben 1-6 ● (siehe Abb. A) entfernen
- Türverkleidung von der Seite beginnend nach oben ● aushebeln und dabei die Verkleidungsclips beachten
- Die werkseitigen Tieftöner abstecken und von der Türverkleidung demontieren (siehe Abb. C)

1.2. A-Säulen Verkleidungen und Höchtöner demontieren, Mittelhochton Frequenzweiche vorbereiten, anstecken und montieren.

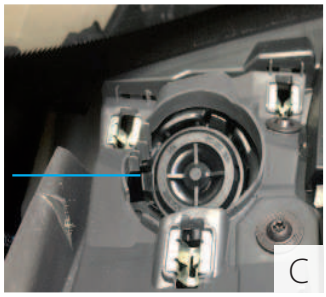

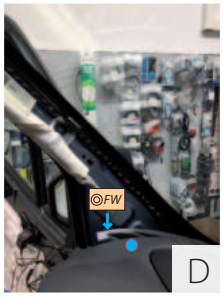

- Schraubenabdeckung ● oben an der A-Säulenverkleidung entfernen und Schrauben demontieren. (siehe Abb. A)
- A-Säulenverkleidung an den Punkten ● beginnend mit einem Kunststoffkeil demontieren, (von der Karrosserie lösen). (siehe Abb. A)
- Original Hochtöner Abdeckung mit einem Kunststoffkeil von vorne demontieren. (siehe Abb. B)
- Mercedes Hochtöner entnehmen, original Anschlusskabel abstecken und unter dem Armaturenbrett zur A-Säule führen. (siehe Abb. C)
- MHT-Frequenzweicheneingang mit original Mercedes Hochtonstecker verbinden. Mittel und Hochton Ausgangskabel ● von der Frequenzweiche zwischen Armaturenbrett und A-Säule führen ● für späteren Anschluss der Hoch und Mitteltöner bei A-Säulenverkleidungsmontage (siehe Abb. D)

2. Montage der Mittelhochton Module ohne Verdunkelungsrollo inkl Frequenzweichen an den A-Säulenverkleidungen

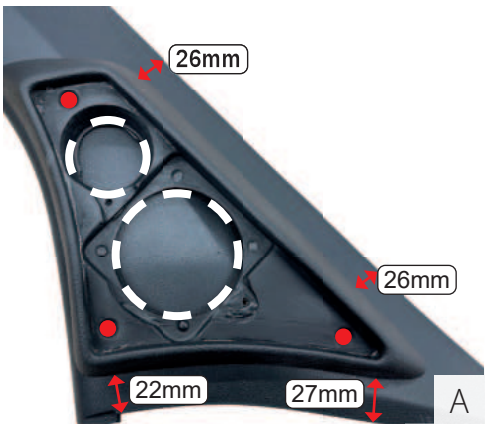

- Formteil auf die A-Säulenverkleidung mit den vorgegebenen Abständen auflegen. (siehe Abb. A)
- Schraublöcher und Lautsprecheröffnungen anzeichnen
- mit 5mm Bohrer die Bohrlöcher vorbohren und mit Multitool oder Dremel die Löcher für die Lautsprecher ausschneiden.

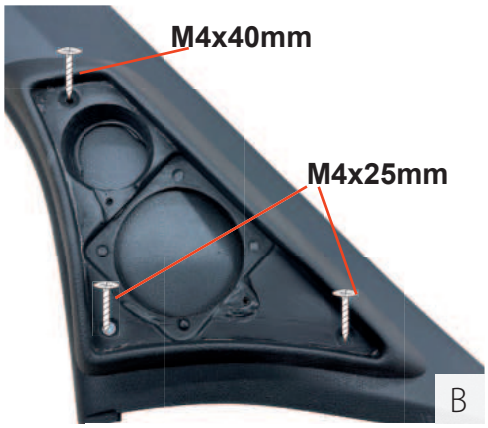

- Formteil auf A-Säulenverkleidung auflegen. ACHTUNG: Formteil muss ringsum dicht anliegen!
- Formteil mit den vorgegebenen Schrauben auf der A-Säulenverkleidung montieren. (Siehe Abb. B)
  ACHTUNG! Nicht zu fest anziehen, da sich sonst der Kunststoff der A-Säule verzieht! Muttern mit Heißkleber o.ä. sichern!
- Lautsprecheranschluss an original Lautsprecherstecker anstecken. (Abb. C)
- Mitteltonlautsprecher mit den vormontierten Schrauben montieren.
- A-Säule an Originalposition montieren.
- Akustikstoffblende vorsichtig in das Formteil eindrücken. (Abb. D)

3. Montage der Mittelhochton Module mit Verdunklungsrollo inkl. Frequenzweichen

3.1. Vorbereitung und Montage der Mittelhochton Module an die A-Säulenverkleidungen

- beiliegende Schablone passgenau am unteren Rand der A Säulenverkleidung anlegen (siehe Bild A), Ausschnitt mit einem weissen Edding markieren und anschließend mit einem Fein (Multi) Schneider ausschneiden.
- Formteil an den Ausschnitt legen und genauen Sitz sichern (siehe Bild B), die seitlichen Überstände in den Rollo Spalt ● als auch an die innere Verkleidungskante ● bündig ansetzen und mit den mitgelieferten Schrauben das Formteil an die A Säulenverkleidungen montieren und durch die beiliegenden Blechmuttern von hinten sichern.
- Lautsprecher Abdeckgitter vorsichtig in das Formteil eindrücken und bündigen Sitz an der Lederkante sichern. (siehe Abb.C)

- Hochtöner sowie Mitteltönerausgangskabel der Frequenzweichen mit den Anschlusskabeln der Hoch und Mitteltöner verbinden.
- Anschließend Frequenzweichen in Dämmmaterial packen, somit Platine gegen Kurzschluss sichern und seitlich ● zwischen die A-Säulen und das Armaturenbrett stecken. (siehe Abb. A,B)
- Frequenzweichen durch Kabelbinder an den Seiten sichern (zb. an original Kabelstränge) zwecks herunterfallen.
- Anschließend A Säulenverkleidungen in die vorgegebene Vertiefung ● seitlich des Armaturenbretts stecken (siehe Abb. C und D), mit leichtem Druck an die Karosserie führen und die Kunststoff Clips exakt in die vorgegebenen Karrosserielöcher drücken. (richtigen Halt gewährleisten)

4. Dämpfung des Center-Speakers im Armaturenbrett

A

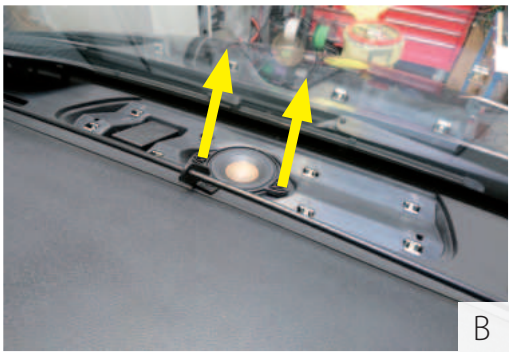
B

- Original Abdeckung demontieren (siehe Abb. A)
- Lautsprecher aushebeln (siehe Abb. B)

C

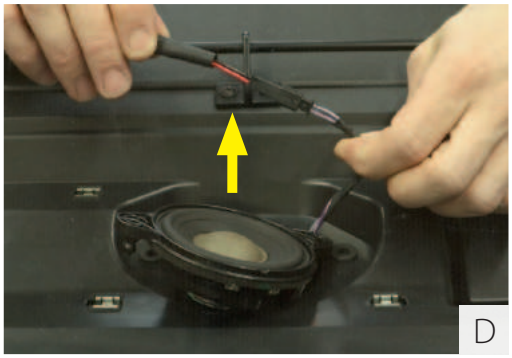
D

- Lila-weiß markiertes Kabel abstecken, Kabelweiche (Abb. C) zwischenstecken und Lautsprecher wieder anschließen (siehe Abb. D)
- abschließend Lautsprecher wieder einsetzen und Abdeckung einclipsen

Achtung: Bei manchen Fahrzeugen wurden die original Mercedes Anschlüsse vertauscht. In diesem Fall muss der Stecker wie folgt modifiziert werden:

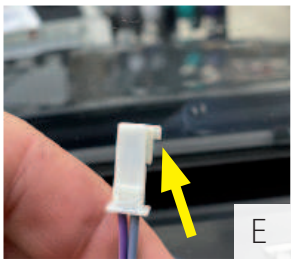
E

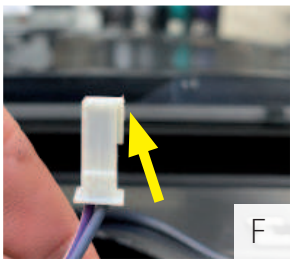
F

- Falls der werkseitige Lautsprecheranschluss über eine Nase am Steckerende verfügt (siehe Abb. E), trennen Sie diese vorsichtig mit einem Messer ab (siehe Abb. F).

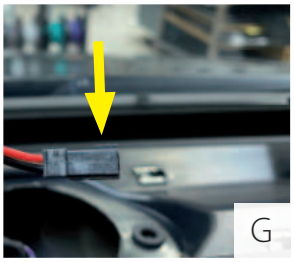
G

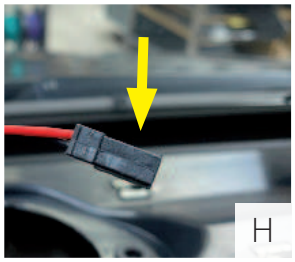
H

- Wiederholen Sie dies beim Stecker der Jehnert Center Weiche (Abb. G/H), sodass der Anschluss zwischen Weiche und werkseitigem Anschlusskabel passt.

Hinweis: lassen Sie das Radio laufen während Sie den Center Speaker abstecken. Es darf kein Ton mehr wiedergegeben werden, andernfalls wurde das Notfallsystem unterbrochen.

5. Tieftönermontage in den Fahrzeugtüren

5.1. Empfehlung: Dämmung der Türverkleidung

A

B

- Die Türverkleidungen von hinten mit Alubutyl auskleiden. siehe (Abb. A), anschließend mit Dämmvlies flächig überkleben. siehe (Abb. B)

5.2. Vorbereitung Türverkleidungen und Montage Tieftöner inkl. Montagering

C

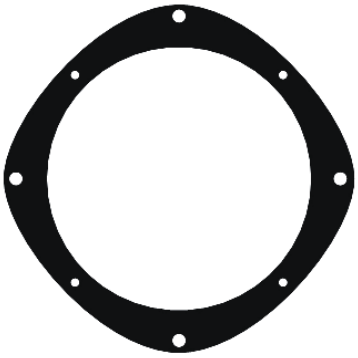
D

- Original Radius ● (siehe Abb.A) mit einem Multitool oder ähnlichem bündig mit dem Kunststoffring entfernen.
- Den Tieftöner inkl. Montagering mit den werkseitigen Schrauben am werkseitigen Lautsprecherausschnitt auf der Türverkleidung positionieren und montieren, siehe (Abb.C).

Mercedes ab 2018
Kunststoffring (Abb. D) mit Originalschrauben befestigen- Tieftonfrequenzweiche auf die Türe

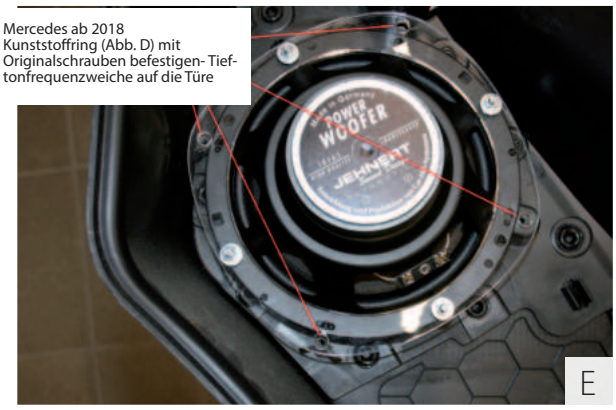

E

F

- Tiefton Frequenzweiche auf der Rückseite der Türverkleidung montieren (kleben), sicherstellen damit diese keine Vibrationen erzeugt.
- Anschließend Frequenzweichenausgang mit dem Tieftöner verbinden, Türverkleidung an die Karosserie setzen, original Tieftönerkabel mit der Frequenzweiche verbinden und die Verkleidung an die Türkarosserie montieren. (Sämtliche Schrauben anbringen).

6. Montage

Sämtliche Montagen :

- Mercedes Gummimatte im Fußraum auslegen
- Sämtliche demontierte Abdeckungen im Fußraum können wieder montiert werden
- Das Handschuhfach und die seitliche Abdeckungen wieder montieren
- Sonstige Demontagen wieder festschrauben bzw. einbauen

Notizen:

Unser Team in Pliezhausen steht Ihnen gerne jederzeit mit Rat und Tat zur Verfügung:

JEHNERT Sound Design
»Entwicklung und Produktion von Car-Audio-Systemen«

Inh. Hans-Peter Jehnert
Im Michelreis 14
72124 Pliezhausen
Tel.: 07127-93457-0
Fax: 07127-93457-10
sounddesign@jehnert.de
www.jehnert.de